Gemeinde Heidgraben

Haushalt

Vorlage Nr.: 0220/2015/HD/HH/2

Fachteam:	Finanzen	Datum:	10.03.2016
Bearbeiter:	Heike Ramcke	AZ:	03/903-720

Beratungsfolge	Termin	Öffentlichkeitsstatus
Gemeindevertretung Heidgraben	15.03.2016	öffentlich

Haushaltssatzung und Haushaltsplan 2016

Sachverhalt:
Den Fachausschüssen wurde zur Beratung ein unausgeglichener Haushaltsentwurf 2016 vorgelegt. Das Haushaltsdefizit des Haushaltsentwurfes betrug insgesamt 726.400 €. Die Fachausschüsse haben sich intensiv mit Einsparpotential bei den Ausgaben sowie Steigerung der Einnahmen auseinandergesetzt. Die Zusammenfassung aller empfohlenen Veränderungen zum Gesamthaushalt ist als **Anlage 1** beigefügt**.** Das Haushaltsdefizit im Verwaltungshaushalt würde sich dann von 582.700 € auf 290.900 € und im Vermögenshaushalt von 143.700 € auf 60.900 € verändern. Das Gesamthaushaltsdefizit beträgt dann noch 351.800 €.

Stellungnahme der Verwaltung:
Die Ausgaben im Verwaltungshaushalt können um 87.300 € gesenkt werden. Hierbei ist zu erwähnen, dass davon 41.900 € für die Orts- und Regionalplanung in das Haushaltsjahr 2017 verschoben werden. Auf der Einnahmeseite sind insgesamt 204.500 € Mehreinnahmen (hiervon 100.000 € Gewerbesteuer, 50.000 € Anhebung der Grundsteuer A+B) vorgeschlagen.
Die Verringerung des Defizits im Vermögenshaushalt resultiert aus der Entnahme aus der Allgemeinen Rücklage in Höhe von 82.800 €. Der Allgemeine Rücklagenbestand beträgt dann 0 €.

Das Haushaltsdefizit kann zwar durch die vorgeschlagenen Veränderungen reduziert werden, jedoch reicht es nicht zum Haushaltsausgleich. Auch für die Folgejahre kann ein Haushaltsausgleich nicht dargestellt werden.

Investive Maßnahmen sollten nur vorgenommen werden, wenn sich dadurch zukünftig eine Reduzierung der laufenden Ausgaben ergibt oder wenn sie unabweisbar sind. In beiden Fällen wäre eine Finanzierung derzeit nur über eine Kreditaufnahme möglich.

Verwaltungsseitig wird eindringlich empfohlen, alle, nicht nur die freiwilligen Leistungen, intensiv auf den Prüfstand zu stellen.

Finanzierung:
Für 2016 sind Neuverschuldungen in Höhe von 410.000 € vorgesehen. Diese dienen zur Finanzierung eines Investitionszuschusses für eine Erschließungsstraße in Höhe von 300.000 € sowie zur Finanzierung der vorzeitigen Zahlung eines Restkaufpreises für Grunderwerb in Höhe von 110.000 €.

Fördermittel durch Dritte:
Gemäß § 12 Abs. 1 des Finanzausgleichsgesetzes (FAG) können Gemeinden, die ihren Haushalt nicht durch eigene Mittel und durch allgemeine Finanzzuweisungen nach FAG ausgleichen können, Fehlbetragszuweisungen zum Ausgleich von unvermeidlichen Fehlbeträgen der abgelaufenen Jahre erhalten. Mehrere Zuwendungsvoraussetzungen müssen allerdings erfüllt sein. Einer dieser Voraussetzung ist die Anhebung der Hebesätze auf Fehlbetragsniveau (Grundsteuer A = 370 %, Grundsteuer B =390 % und Gewerbesteuer = 370 %).
Freiwillige Ausgaben, die nicht auf Gesetz oder Vertrag beruhen sind grundsätzlich nicht fehlbetragsdeckungsfähig.

Beschlussvorschlag:
Die Gemeindevertretung beschließt vorbehaltlich der Genehmigung der Kommunalaufsichtsbehörde die Haushaltssatzung (**Anlage 2)** der Gemeinde Heidgraben sowie den Haushaltsplan mit seinen Anlagen für das Haushaltsjahr 2016 mit folgenden Veränderungen:

1. Frei werdende Stellen werden mit einer Wiederbesetzungssperre zeitlich befristet (maximal 6 Monate) versehen.
2. Der Hebesatz für Grundsteuer A wird von 340 % um 30 Prozentpunkte auf 370 % angehoben, der Hebesatz für Grundsteuer B wird von 340 % um 50 Prozentpunkte auf 390 % angehoben.
3. Alle Haushaltsansätze für freiwillige Leistungen sind im laufenden Haushaltsjahr auf den Prüfstand zu stellen. Verwaltungsseitig sollen Vorschläge vorbereitet werden, die in den einzelnen Fachausschüssen beraten werden.

In Vertretung

Hagen

Anlagen: **Anlage 1** Zusammenfassung der beschlossenen Veränderungen der Haushaltsansätze durch die Fachausschüsse
Anlage 2 Haushaltssatzung 2016

Anlage1 **TOP Ö 5**

Ergebnis der Fachausschüsse
Veränderung der Haushaltsansätze

1. Ausgaben **Haushaltsansatz**

Haushaltsstelle		Bereich	Bezeichnung	alt	neu	mehr/weniger	Zuständig-keit Fachteam
020,130,21110,21130,3520,430,464	540202		Wärmeversorgung aus Abwasser (Zahlung AZV, Abschläge Gas)	73.000,00	52.100,00	-20.900,00	7 Ordnung und Technik
02000	650000	Hauptverwaltung	Geschäftsausgaben	6.000,00	8.900,00	2.900,00	1 Innerer Service/6 Kommunikations -und Struktur-management
21110	600000	Grundschule	Schulveranstaltungen	1.600,00	1.400,00	-200,00	4 Soziale Dienste
21110	672000	Grundschule	Schulkostenbeiträge	18.000,00	16.000,00	-2.000,00	4 Soziale Dienste
21150	400000	Ferien-betreuung	Aufwendungen für ehrenamtliche Tätigkeit	500,00	0,00	-500,00	4 Soziale Dienste
21150	600000	Ferien-betreuung	Veranstaltungen	200,00	0,00	-200,00	4 Soziale Dienste
21150	650000	Ferien-betreuung	Geschäftsausgaben	200,00	0,00	-200,00	4 Soziale Dienste
21150	672000	Ferien-betreuung	Personalkostenerstattung	3.000,00	2.000,00	-1.000,00	4 Soziale Dienste
33000	700000	Theater und Musikpflege	Zuschüsse an Vereine	1.100,00	500,00	-600,00	4 Soziale Dienste
35200	600000	Bücherei	Veranstaltungen	500,00	200,00	-300,00	4 Soziale Dienste
36000	650000	Heimatpflege	Geschäftsausgaben für das Heimatarchiv	500,00	0,00	-500,00	4 Soziale Dienste
43000	540201	Altentagesstätte	Stromversorgung	2.500,00	2.000,00	-500,00	7 Ordnung und Technik

Ergebnis der Fachausschüsse
Veränderung der Haushaltsansätze

1. Ausgaben **Haushaltsansatz**

43000	650000	Alten-tagesstätte	Geschäfts-ausgaben des Senioren-beirats	300,00	0,00	-300,00	4 Soziale Dienste
43100	590000	Sozial-einrichtungen für Ältere	Senioren-betreuung	12.000,00	4.000,00	-8.000,00	4 Soziale Dienste
46400	41400	Tages-einrichtungen für Kinder	Entgelte für tariflich Beschäftigte	577.900,00	557.900,00	-20.000,00	1 Innerer Service
46400	540201	Tages-einrichtungen für Kinder	Strom-versorgung	7.500,00	7.000,00	-500,00	7 Ordnung und Technik
47000	700000	Förderung der Wohlfahrts-pflege	Zuschüsse an Vereine	2.800,00	1.800,00	-1.000,00	4 Soziale Dienste
54000	677000	Sonstige Einrichtungen und Maßnahmen der Gesundheits-pflege	Kosten-anteil für die Gemeinde-schwestern-station	1.500,00	0,00	-1.500,00	4 Soziale Dienste
61000	650000	Orts- und Regional-planung	Aufstellungsk osten für Bauleitpläne	88.100,00	46.200,00	-41.900,00	5 Planen und Bauen
76100	540000	MarktTreff	Bewirt-schaftungs-kosten	15.000,00	12.000,00	-3.000,00	7 Ordnung und Technik
76100	540201	MarktTreff	Strom-versorgung	32.000,00	29.000,00	-3.000,00	7 Ordnung und Technik
76100	540202	MarktTreff	Gas-versorgung	6.000,00	4.000,00	-2.000,00	7 Ordnung und Technik
81500	520000	Frischwasser-versorung	Gerätekauf und -unter-haltung	1.000,00	200,00	-800,00	7 Ordnung und Technik
90000	810000	Steuern, Zuweisungen und Umlagen	Gewerbe-steuer-umlage	111.900,00	130.600,00	18.700,00	3 Finanzen
						-87.300,00	

Ergebnis der Fachausschüsse
Veränderung der Haushaltsansätze

2. Einnahmen **Haushaltsansatz**

Haushaltsstelle		Bereich	Bezeichnung	alt	neu	mehr/weniger	Zuständigkeit Fachteam
21110	162000	Grundschule	Schulkostenbeiträge	28.000,00	33.000,00	5.000,00	4 Soziale Dienste
21110	171000	Grundschule	Zuweisung des Landes	4.000,00	4.500,00	500,00	4 Soziale Dienste
21140	110000	Offene Ganztagsschule	Eltern-beiträge	25.000,00	40.000,00	15.000,00	4 Soziale Dienste
21140	110001	Offene Ganztagsschule	Essensgeld	27.000,00	29.000,00	2.000,00	4 Soziale Dienste
43100	177100	Sozial-einrichtungen für Ältere	Teilnehmerbeiträge	4.500,00	1.500,00	-3.000,00	4 Soziale Dienste
46400	110000	Tages-einrichtungen für Kinder	Elternbei-träge für Kindertageseinrichtungen	220.000,00	255.000,00	35.000,00	4 Soziale Dienste
90000	000 u. 001	Steuern, Zuweisungen und Umlagen	Hebesatzanhebung Grund-steuer A und B	368.000,00	418.000,00	50.000,00	3 Finanzen
90000	003000	Steuern, Zuweisungen und Umlagen	Gewerbe-steuer	600.000,00	700.000,00	100.000,00	3 Finanzen
						204.500,00	

91000	310000	Sonstige Allgemeine Finanz-wirtschaft	Entnahme Allgemeine Rücklage	0,00	82.800,00	82.800,00	3 Finanzen
						82.800,00	

Veränderung des Haushalts-defizits von	**726.400 €**	**um**	**-374.600 €**	**auf**	**351.800 €**

Anlage 2

H A U S H A L T S S A T Z U N G

der Gemeinde Heidgraben für das Haushaltsjahr 2 0 1 6

Aufgrund der §§ 77 ff. der Gemeindeordnung wird nach Beschluss der Gemeindevertretung vom15.03.2016 folgende Haushaltssatzung erlassen:

§ 1

Der Haushaltsplan für das Haushaltsjahr 2016 wird

1.	**im Verwaltungshaushalt**	in der Einnahme auf	4.812.100 EUR
		in der Ausgabe auf	5.103.000 EUR
2.	**im Vermögenshaushalt**	in der Einnahme auf	1.105.800 EUR
		in der Ausgabe auf	1.166.700 EUR

festgesetzt.

§ 2

Es werden festgesetzt:

1. der Gesamtbetrag der Kredite für Investitionen und Investitionsförderungsmaßnahmen auf **410.000 €**
2. der Gesamtbetrag der Verpflichtungsermächtigungen auf **0 €**
3. der Gesamtbetrag der Kassenkredite auf **0 €**
4. die Gesamtzahl der im Stellenplan ausgewiesenen Stellen auf **23,82 Stellen**

§ 3

Die Hebesätze für die Realsteuern werden wie folgt festgesetzt:

1.	**Grundsteuer**	
	a) für die land- und forstwirtschaftlichen Betriebe (Grundsteuer A)	370 v. H.
	b) für die Grundstücke (Grundsteuer B)	390 v. H.
2.	**Gewerbesteuer**	370 v. H.

§ 4

Der Höchstbetrag für unerhebliche über- und außerplanmäßige Ausgaben und Verpflichtungsermächtigungen, für deren Leistung oder Eingehung der Bürgermeister ihre Zustimmung nach § 82 Abs. 1 oder § 84 Abs. 1 Gemeindeordnung erteilen kann, beträgt 2.500 EUR. Die Genehmigung der Gemeindevertretung gilt in diesen Fällen als erteilt. Der Bürgermeister ist verpflichtet, der Gemeindevertretung mindestens halbjährlich über die geleisteten über- und außerplanmäßigen Ausgaben und die über- und außerplanmäßig eingegangenen Verpflichtungen zu berichten.

Heidgraben, den 16.3.2016

Gemeinde Heidgraben
Der Bürgermeister

I.V. Hagen

TOP Ö 5

eibe
Komplett begeistert

eibe
Komplett begeistert

eibe Produktion + Vertrieb GmbH & Co. KG | Industriestraße 1 | 97285 Röttingen

Spielplatz | Möblierung | Sport & Spiel

Grundschule Heidgraben
Frau Scharrlach
Schulstr. 2
D-25436 Heidgraben

Röttingen, den 10.03.2016

Ihre Kundennummer 12543655

Ihr Fachberater vor Ort:
Christopher Moll
Industriestraße 1
D-97285 Röttingen
Tel: 040/30 08 51 85
Mobil: 0175/186 02 56
Fax: 040/30 08 51 87
E-Mail:christopher.moll@eibe.de

Angebot: 3601822
Betreff: Spielgeräte Grundschule

Sehr geehrte Frau Scharrlach,
vielen Dank für Ihre Anfrage und dem damit verbundenen Interesse an unseren Produkten und Leistungen.
Anbei erhalten Sie das Angebot für Spielgeräte Gundschule.
Wir würden uns freuen, wenn wir mit unserem Angebot die Basis für eine Auftragserteilung schaffen.

Bei Fragen vor Ort freut sich unser Fachberater Herr Moll Ihren Anruf bzw. Ihre Nachricht.

Freundliche Grüße aus Röttingen
Ihre eibe-Produktion + Vertrieb GmbH & Co. KG

i. A. Rene Schwarz
Planung Aussengeräte

10 gute Gründe für eibe

1. Mit Sicherheit eibe.

eibe Produkte sind zertifiziert und erfüllen spielend sämtliche gängigen EU-Normen.

2. Qualität ist das Maß aller Dinge.

All unsere Angebote entsprechen den höchstmöglichen Qualitätsstandards. Garantiert!

3. Nachhaltig in die Zukunft.

Ökologisch verträgliche Rohstoffe, faires Handeln und verantwortungsvolles Wirtschaften.

4. Wirklich individuelle Lösungen.

Wir entwickeln maßgeschneiderte Konzepte und realisieren sie passend zu Ihren Vorstellungen.

5. Eigene Herstellung.

Unsere Produkte sind alle „made in Germany" und werden am eigenen Standort gefertigt.

6. Mit voller Innovationskraft voraus.

eibe setzt Trends bei Spiel und Bewegung und arbeitet schon heute an den Ideen von morgen.

7. Ganzheitlicher Ansatz.

Wir unterstützen Ihre Pläne – von der Idee über die Produktion bis zur Montage und Wartung.

8. Expertenwissen, das sich auszahlt.

Sicherheitsexperten und pädagogische Fachkräfte stehen uns beratend zur Seite.

9. Persönliche Betreuung großgeschrieben.

Unsere kompetenten Fachberater stehen Ihnen jederzeit sehr gerne zur Verfügung.

10. In der ganzen Welt gerne gesehen.

eibe Produkte sind weltweit in über 50 Ländern erhältlich und überall gern gesehen.

eibe
Komplett begeistert

Pos.	Menge	Artikel-Nr.	Artikelbeschreibung	Einzelpreis	Gesamtpreis
1	1,00 Stk	5553345	**Schaukelschlange** Mit mehreren Kindern gleichzeitig zu schaukeln macht einfach viel mehr Spass. Denn nur gemeinsam kommen Kinder mit der Schaukelschlange richtig in Fahrt. Farbe: standard Material: NH kdi Spielwert: Geschwindigkeit Gleichgewicht Sozialkompetenz Zusammenleben Sinne Lieferumfang: 1 Schaukelgestell: NH 1 Schaukelschlange: kunststoffummanteltes Stahlseil Pfostenschuhe: Stahl feuerverzinkt Bodenbeschaffenheit: mind. Sand empfohlene Altersgruppe: ab 3 Jahre Mindest-Raum: 1305x466x360 cm freie Fallhöhe: 205 cm Montage: 2 Personen/8 Std. Fundamente: 6x OF GS/TÜV: TÜV-Produkt Service Elementarkatalog: 1017 Spielgerätekatalog: 145	5.873,95	5.873,95
2	1,00 Stk	5553325	**Multifunktionsschaukel** Die Multifunktionsschaukel ist der Mittelpunkt jedes Spielplatzes. Schwingen, Balancieren, Surfen oder einfach nur Relaxen - Alles ist möglich. Farbe: standard Material: NH kdi Spielwert: Gleichgewicht Sinne Sozialkompetenz Geschwindigkeit Zusammenleben Fitness Lieferumfang: 3 Pendelsitze: Gummi 2 Balancierbalken: NH 2 Federn: Federstahl 1 Curver-Stehteller mit Kettengehänge: Gummi, Stahl feuerverzinkt 1 Haltebügel: Edelstahl 7 Kugelkopfgelenke: Edelstahl Holzkonstruktion: NH Pfostenschuhe: Stahl feuerverzinkt Bodenbeschaffenheit: mind. Rasen empfohlene Altersgruppe: ab 5 Jahre Mindest-Raum: 1150x1580x540 cm freie Fallhöhe: 140 cm Montage: 3 Personen/8 Std. Fundamente: 2x 5632280 + 10x OF oder 2x 5632280 + 8x OF + 2x FFk GS/TÜV: TÜV-Produkt Service Spielgerätekatalog: 147	6.638,66	6.638,66

eibe
Komplett begeistert

Pos.	Menge	Artikel-Nr.	Artikelbeschreibung	Einzelpreis	Gesamtpreis
3	1,00 Stk	52505201100	**Spielanlage** Asuka Farbe: natur Material: NH kdi Spielwert: Fitness Sinne Geschwindigkeit Fantasie Sozialkompetenz Gleichgewicht Kreativität Lieferumfang: Pfostenkonstruktion: NH Pfostenschuhe: Stahl feuerverzinkt Podestkonstruktion: Stahl feuerverzinkt und pulverbeschichtet, HPL 1 Kletterwand mit Klettergriffen: HPL, GFK 1 Kletterstammaufstieg: NH 1 Aufstieg gedreht: Edelstahl, NH 1 Längsstammübergang: NH, Edelstahl 1 Einstiegsplatte: HPL 1 Rutsche: GFK Bodenbeschaffenheit: mind. Rasen empfohlene Altersgruppe: ab 4 Jahre Mindest-Raum: 924x669x359 cm freie Fallhöhe: 145 cm Fundamente: 9x OF oder 9x FFk Spielgerätekatalog: 203	6.294,12	6.294,12
4	1,00 Stk	54518305300	**Tarzanschaukel mit Reifensitz** Jane Material: Robinie Größe: 5,4x1,6x3 m (LxBxH) Spielwert: Geschwindigkeit Gleichgewicht Lieferumfang: 1x Einpunktschaukel mit Reifenschaukelsitz Aufhänghöhe 280 cm Bodenbeschaffenheit: mind. Sand empfohlene Altersgruppe: ab 3 Jahre Mindest-Raum: 9,2x10,9 m freie Fallhöhe: 210 cm Fundamente: 3x OF Spielgerätekatalog: 304	5.873,95	5.873,95

eibe
Komplett begeistert

Pos.	Menge	Artikel-Nr.	Artikelbeschreibung	Einzelpreis	Gesamtpreis
5	1,00 Stk	9999982	**Anteilige Porto-/Frachtkosten** Outdoor	336,00	336,00

Ihre Vorteile bei eibe:
==========

Lieferbedingung ab Werk.
Gerne liefern wir Ihnen das Material gegen Berechnung des Frachtkostenanteils in Höhe von EUR 336,-- zzgl. 19% MwSt. an eine Lieferanschrift an.

eibe-Geräte sind montagefreundlich!
Die vormontierten Teile können anhand der mitgelieferten Montageanleitung problemlos aufgebaut werden.

Zahlungsbedingung: 30 Tage netto

Angebotsgültigkeit: bis 31.12.2016

Lieferzeit: nach Vereinbarung

Diesem Angebot liegen unsere seit 01.01.2015 gültigen Liefer- und Zahlungsbedingungen zu Grunde.

* Zum Umfang der Garantie verweisen wir auf die aktuell gültigen Liefer- und Zahlungsbedingungen, Abschnitt 9.

Zu Rückfragen stehen wir jederzeit gerne zur Verfügung. Bitte helfen Sie uns, indem Sie immer unsere Angebotsnummer angeben.

Wir freuen uns, wenn unser Angebot Ihren Vorstellungen entspricht. Im Auftragsfalle sichern wir Ihnen bereits jetzt eine sorgfältige und schnelle Abwicklung zu.

Ihre eibe
Produktion + Vertrieb GmbH & Co.KG

i.A.
Rene Schwarz
Planung Außengeräte

Angebots-Nr.: 3601822

eibe
Komplett begeistert

Pos.	Menge	Artikel-Nr.	Artikelbeschreibung	Einzelpreis	Gesamtpreis

Tel.: 09338/89-939; Fax: 09338/89-199

Zusammenfassung

Nettosumme		25.016,68 €	25.016,68 €
Mehrwertsteuer	+ 19,0% MwSt.		4.753,17 €
Gesamtsumme:			29.769,85 €

Zahlung 30 Tage netto
Dieses Angebot wurde maschinell erstellt und ist auch ohne Unterschrift gültig.

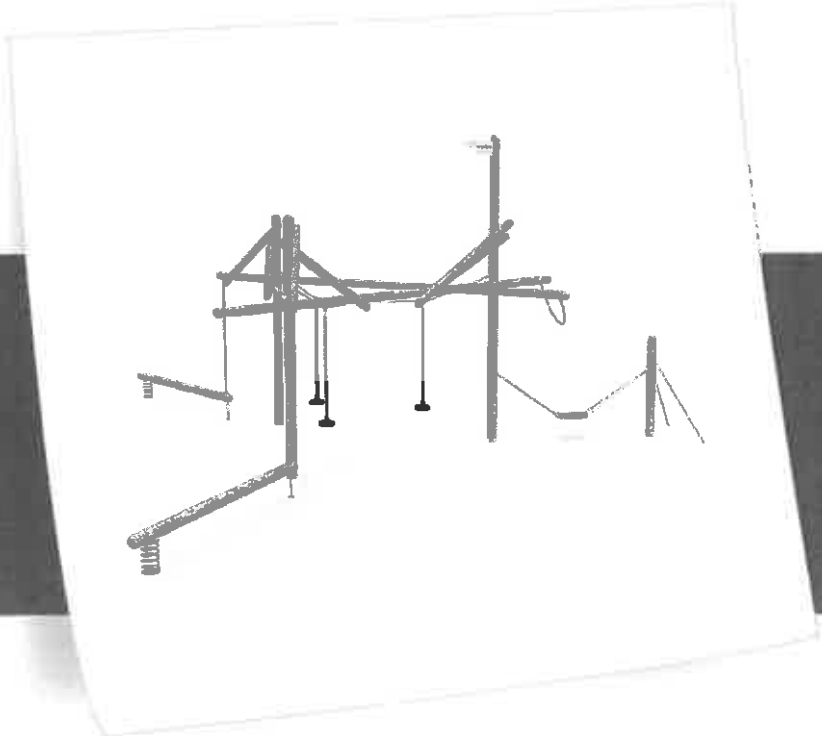

eibe
Komplett begeistert

5 55 332 5

eibe ibondo Multifunktionsschaukel

made in germany

Lieferumfang

3 Pendelsitze: Gummi
2 Balancierbalken: NH
2 Federn: Federstahl
1 Curver-Stehteller mit Kettengehänge: Gummi, Stahl feuerverzinkt
1 Haltebügel: Edelstahl
7 Kugelkopfgelenke: Edelstahl
Holzkonstruktion: NH
Pfostenschuhe: Stahl feuerverzinkt

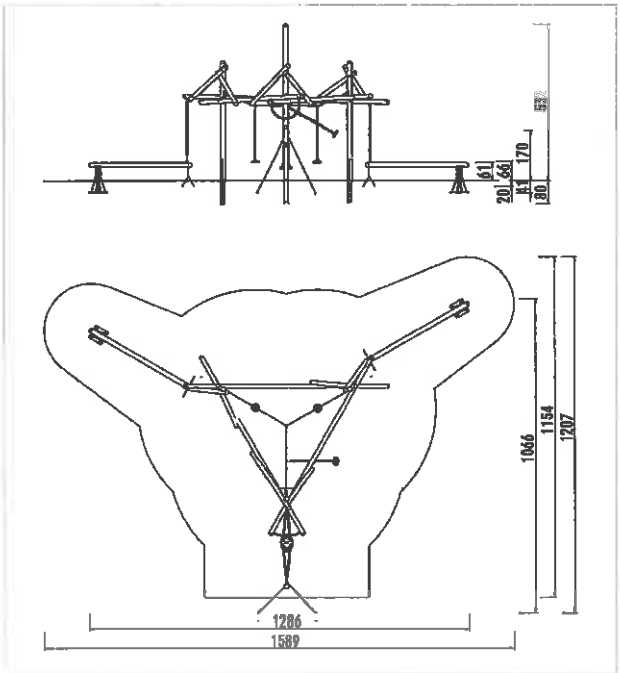

Material	NH kdi
Fundamentlevel	FL 1
Mindest-Raum	1150x1580x540 cm
Freie Fallhöhe	140 cm
Fallschutz netto	110 m²
Fundamente	2x 5632280 + 10x OF oder 2x 5632280 + 8x OF + 2x FFk
Montage	3 Personen/8 Std.
Größtes Teil	700xØ 14 cm
Schwerstes Teil	80 kg

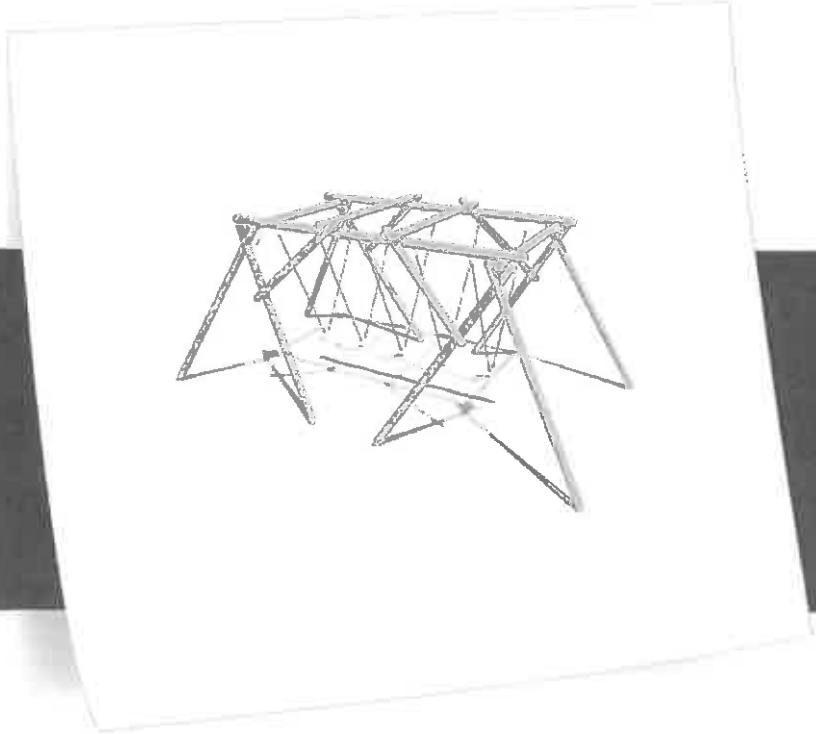

eibe
Komplett begeistert

5 55 334 5

eibe ibondo Schaukelschlange

made in germany

Lieferumfang

1 Schaukelgestell: NH
1 Schaukelschlange: kunststoffummanteltes Stahlseil
Pfostenschuhe: Stahl feuerverzinkt

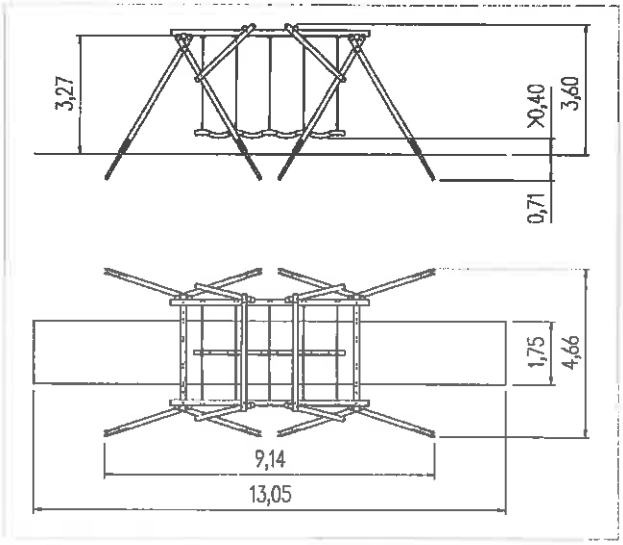

Material	NH kdi
Fundamentlevel	FL 3
Mindest-Raum	1305x466x360 cm
Freie Fallhöhe	205 cm
Fallschutz netto	23 m²
Fundamente	6x OF
Montage	2 Personen/8 Std.
Größtes Teil	550xØ 16 cm
Schwerstes Teil	50 kg

eibe
Komplett begeistert

5 25 052 0110 0

eibe unique Spielanlage Asuka

made in germany

Lieferumfang

Pfostenkonstruktion: NH
Pfostenschuhe: Stahl feuerverzinkt
Podestkonstruktion: Stahl feuerverzinkt, HPL
1 Kletterwand mit Klettergriffen: HPL, GFK
1 Kletterstammaufstieg: NH
1 Aufstieg gedreht: Edelstahl, NH
1 Längsstammübergang: NH, Edelstahl
1 Einstiegsplatte: HPL
1 Rutsche: GFK

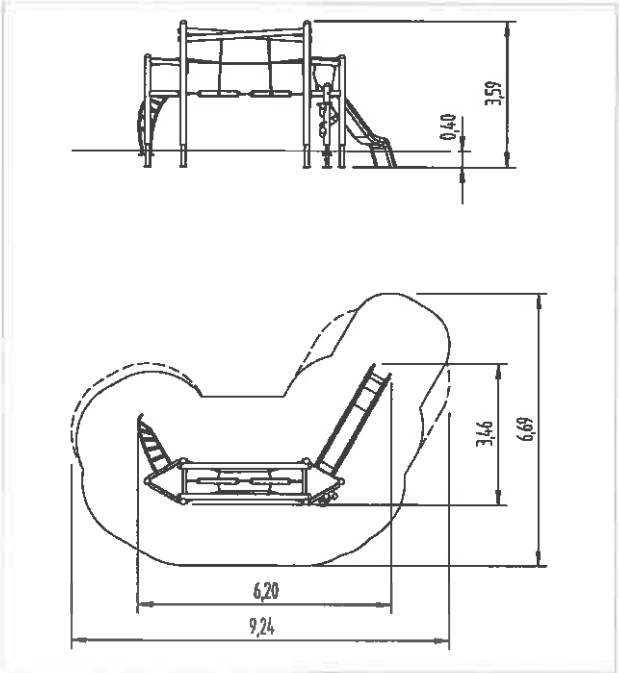

Material	NH kdi
Fundamentlevel	FL 1
Mindest-Raum	924x669x359 cm
Freie Fallhöhe	145 cm
Fallschutz netto	39,5 m²
Fundamente	9x OF oder 9x FFk

TOP Ö 8

aukam spielgeräte

einfach besser

Aukam GmbH / Frankfurter Straße 187 / D-34121 Kassel

Grundschule Heidgraben
Frau Scharrlach
Schulstraße 2
25436 Heidgraben

Angebot

Vorgangsnummer	
Belegnummer	2016-133937
Datum	04.03.2016
Kundennummer	D079623
Kundentelefon	04122-3626

Bitte bei allen Rückfragen angeben !

Sehr geehrte Frau Scharrlach,

vielen Dank für Ihre Anfrage vom 03.03.2016 und das uns entgegengebrachte Vertrauen. Wir freuen uns, Ihnen mit fachlicher Kompetenz und einem hervorragenden Preis / Leistungsverhältnis bei Ihrem Vorhaben zur Seite stehen zu dürfen.

Beigefügt erhalten Sie unser für Sie individuell ausgearbeitetes Angebot.

Worauf Sie sich bei uns verlassen können?

Unsere Spielgeräte haben sich in den über 50 Jahren unseres Bestehens immer weiter entwickelt. Die hohe Qualität und unsere langjährige Erfahrung sind Garanten für unseren Erfolg. In der Vergangenheit und in der Zukunft.

Wir verwenden nur ausgesuchte Materialien, die hochwertig verarbeitet werden.

Die Gestaltung der Spielräume und -Geräte orientiert sich an aktuellen wissenschaftlichen Studien: Kinder sollen kreativ und sicher spielen und sich gesund bewegen.

Alle Geräte sind TÜV und GS geprüft und entsprechen den Bestimmungen der Europäischen Norm EN 1176/1-2008.

Wir arbeiten im Direktvertrieb.

Für weitere Informationen steht Ihnen Frau **Moll** unter der Telefon-Nr.: 0561/20097-0 in unserer Firma jederzeit gern zur Verfügung.

Mit freundlichen Grüßen

Aukam GmbH Kassel

Gudrun Moll

Über 50 Jahre Know-how sind unsere Stärke
Kreativität, Qualität und Sicherheit sind unser Erfolg

aukam spielgeräte

Pos.	Art.-Nr. / Bezeichnung	Menge	ME	Einzelpreis	Gesamtpreis
1	A663M13 Aukam - Kletternetzpyramide Typ 4	1	Stück	6.798,00	6.798,00
			abzgl.	23,00 %	-1.563,54
Alternativ :					
2	*A663M14* *Aukam - Kletternetzpyramide Typ 6*	*1*	*Stück*	*(14991,00)*	*(14991,00)*
			abzgl.	*(26,00) %*	*(-3897,66)*

Zwischensumme EUR	5.234,46
zzgl. Frachtkosten	100,00
Zwischensumme	5.334,46
zzgl. MwSt. 19,00 % von 5.334,46	1.013,55
Endsumme EUR	6.348,01

Zahlungsvereinbarungen:

8 Tage	2,00 %	6.221,05 EU
20 Tage	ohne Abzug	6.348,01 EU

In Zusammenarbeit mit TÜV NORD Tel.: 0561 / 766 201 10

Alle Preise sind freibleibend.

Lieferbedingung: ab Werk Kassel, ab EUR 5.000,00 netto Bestellwert FRACHTFREI
Lieferzeit: nach Vereinbarung
Versandart: Werksfernverkehr
Preisbindung: 4 Wochen

Diesem Angebot liegen unsere allgemeinen Geschäftsbedingungen vor.

Über 50 Jahre Know-how sind unsere Stärke
Kreativität, Qualität und Sicherheit sind unser Erfolg

Aukam - Kletternetzpyramide Typ 4
Aukam - Climbing Pyramide Type 4

-	**Holz - wood**
A663M13	**Stahl - steel**
-	**Aluminium - aluminium**

Altersgruppe/Age group:
≧ 3 Jahre / 3 years

Freie Fallhöhe/Height of free fall:
± 200 cm

Höhe/Height: ca. 450 cm

Fallraum/Space: Ø 1100 cm

Fundamente/Foundation:
9 Stk./parts 80 x 80 x 60 cm
2 Stk./parts 30 x 30 x 30 cm

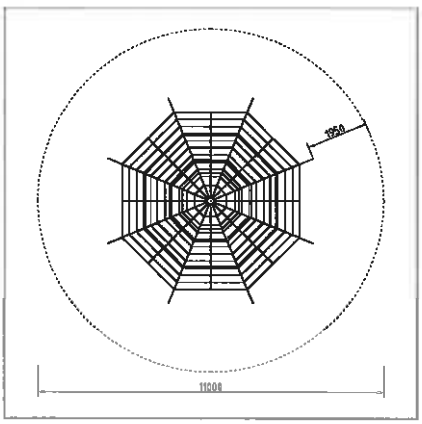

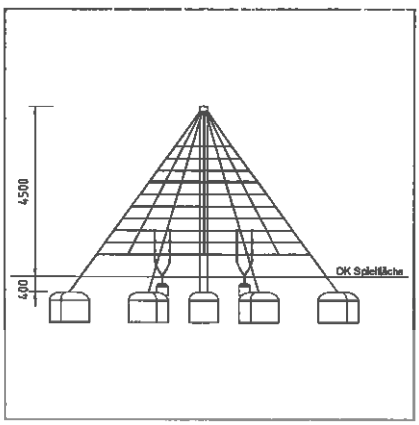

Aukam - Kletternetzpyramide Typ 6
Aukam - Climbing Pyramide Type 6

-	**Holz - wood** -
A663M14	**Stahl - steel**
-	**Aluminium - aluminium** -

Altersgruppe/Age group:
≥ 3 Jahre / 3 years

Freie Fallhöhe/Height of free fall:
± 200 cm

Höhe/Height: ca. 650 cm

Fallraum/Space: Ø 1440 cm

Fundamente/Foundation:
9 Stk./parts 120 x 120 x 60 cm
3 Stk./parts 30 x 30 x 30 cm

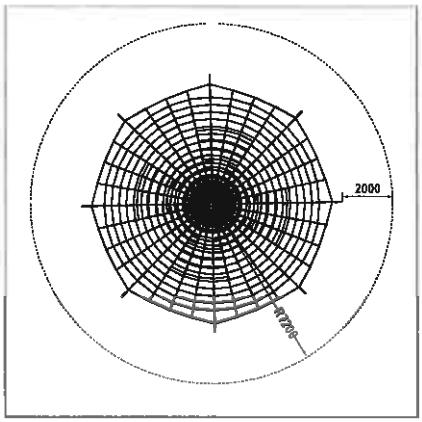

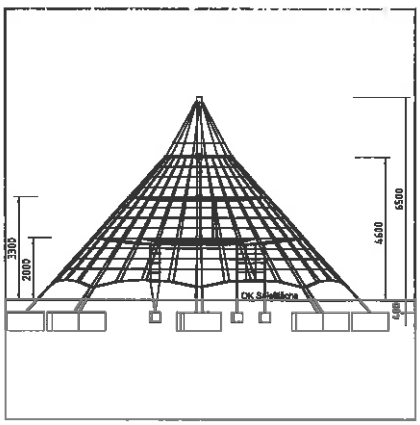

Aukam GmbH • Frankfurter Str. 187 • D-34121 Kassel

aukam spielgeräte

Spielgeräte | Freizeiteinrichtungen
Miniaturgolfanlagen | Stadtmobiliar

Fallschutz nach neuer DIN EN 1176

(Auszug aus der DIN EN 1176:2008:08 Teil 1 Anhang F Tabelle F 1)

Lfd. Nr.	Bodenmaterial[a]	Beschreibung	Mindest-schichtdicke in mm[b]	Max. Fallhöhe in mm
1	Beton/Stein			≤ 600
2	Bitumengebunden Böden			≤ 600
3	Oberboden			≤ 1000
4	Rasen			≤ 1500[d]
5	Rindenmulch	Zerkl. Rinde von Nadelhölzern, Korngröße 20-80 mm	200	≤ 2000
			300	≤ 3000
6	Holzschnitzel	Mech. zerkleinertes Holz (keine Holzwerkstoffe), ohne Rinde und Laubanteile, Korngröße 5 mm-30 mm	200	≤ 2000
			300	≤ 3000
7	Sand[c]	Korngröße 0,2 mm-2,0 mm	200	≤ 2000
			300	≤ 3000
8	Kies[c]	Korngröße 2 mm-8,0 mm	200	≤ 2000
			300	≤ 3000
9	Andere Bodenmaterialien und andere Schichtdicken	Wie nach HIC geprüft (siehe DIN EN 1177)		≤ 3000

[a] Bodenmaterial für den Gebrauch auf Kinderspielplätzen geeignet vorbereitet

[b] Bei losem Schüttmaterial sind 100 mm zur Mindestschichtdicke hinzuzufügen, um den Wegspieleffekt zu kompensieren

[c] Ohne tonige oder schluffige Anteile. Korngröße kann durch einen Siebtest ermittelt werden, wie in EN 933-1

[d] siehe 4.2.8.5.2, Anmerkung 1, (hängt von den lokalen klimatischen Bedingungen ab)

Anmerkung: (aus der DIN EN 1176 Teil 1)

4.2.8.5.2 Geräte mit einer freien Fallhöhe von mehr als 600 mm oder mit erzwungener Bewegung

Unter allen Spielplatzgeräte mit einer freien Fallhöhe von mehr als 600 mm und/oder Geräten, die eine erzwungene Bewegung des Benutzers verursachen (z.B. Schaukeln, Rutschen, Wippgeräte, Seilbahnen, Karussells usw.), müssen stoßdämpfende Böden über den gesamten Aufprallbereich vorgesehen werden.

Raum für Notizen:

Über 40 Jahre Erfahrung und Know-how

Aukam GmbH
Verwaltung und Fabrikation

Frankfurter Str. 187
D-34121 Kassel
Tel.: 05 61/20 09 70
Fax: 05 61/28 48 58
info@aukam.de
www.aukam.de

Kasseler Sparkasse
Kto. Nr.: 2 174 044
BLZ: 520 503 53

Sitz der Ges.: Kassel
HRB 14539
Amtsgericht Kassel
Geschäftsführer
Herbert Aukam
Ust-Id-Nr.: DE267866136
IBAN:
DE30 5205 0353 0002 1740 44
BIC: HELADEF1KAS

Montage- und Fundamentplan Kletterpyramide 4

1. Stückliste
2. Vorabinformation
3. Altersfreigabe
4. Montageanleitung
5. Sicherheits- und Benutzerhinweise

1. Stückliste

- 1 Pfosten aus Stahl feuerverzinkt L=5350 mm, Ø=152,4 mm, Gewicht ca. 100 kg
- 1 Kletternetz mit 2 Spielebenen Gewicht ca. 120 kg
- 1 Kunststoffrohr L=450 mm, Ø=200 mm
- 4 Stück Kette 6 mm fzn, L = 0,6 m zum Einbetonieren (je 2 St. an Strickleiter verpresst)
- 8 Ankerlaschen

2. Vorabinformation

- Für die Erstellung der Kletterpyramide 4 wird ein Mindestraum (Sicherheitsbereich) mit einem Durchmesser von 11000 mm benötigt.
- Bei einer Fallhöhe von max. 2000 mm müssen als Bodenbelag Fallschutzbeläge nach EN 1177 Tabelle A.1, z. B. Sand mit einer Korngröße von 0,2 bis 2,0 mm gewählt werden.
- Das Gewicht der Kletterpyramide inkl. Pfosten und Kletternetz beträgt ca. 220 kg.
- Ersatzteile für die Kletterpyramide dürfen nur vom Hersteller bezogen werden.

Die Kletterpyramide entspricht der EN 1176-1:2003

3. Altersfreigabe

- Die Kletterpyramide 4 ist geeignet für Kinder ab 4 Jahren.

Stand 10.10.2008

4. Montageanleitung Kletterpyramide

Betongüte

Damit die erforderliche Sicherheit gewährleistet ist, müssen alle vorgegebene Maße für das Fundament eingehalten werden. Es ist Beton der Güte C20/25 zu verwenden.

Personalbedarf

Zur Montage/Aufstellung der Kletterpyramide wird Fachpersonal (mind. 4 Personen) benötigt.

Montage

Festlegung des Standortes der Kletterpyramide unter Berücksichtigung des Sicherheitsbereiches, inkl. der Fundamente für Stahlpfosten sowie Ankerblöcke im Gelände.

Herstellen des Fundamentes für den Pfosten

a. Ausheben der Grube (1200 x 1200 x 1000 mm), siehe *Skizze A*
b. Grubenboden mit Beton 150 mm auffüllen und aushärten lassen, siehe *Skizze B*
c. Anschließend Mittelpunkt des Boden ermitteln und Kunststoffrohr (L=450 mm, Ø=200 mm) auf dem Mittelpunkt ausloten und fixieren. Nochmals Grube bis zu einer Höhe von 450 mm (bündig mit Rohr) ausbetonieren, siehe Skizze C. Beton vollständig abbinden lassen!

Herstellen der 8 Ankerblöcke

a. Je Ankerblock Grube von 1200 x 1200 x 1000 mm ausheben, siehe *Skizze A*
b. Jede Grube mit Beton ausgießen und Ankerlasche laut *Skizze D, Detail A* mittig installieren. Beton vollständig abbinden lassen!

Aufbau der Kletterpyramide

a. Kletternetz mit Kappe auf Pfosten setzen.
b. Pfosten in Kunststoffrohr stellen, lotrecht ausrichten und fixieren. Verbleibenden Zwischenraum mit Beton auffüllen und vollständig abbinden lassen (siehe Skizze E).
c. Befestigen der Spannschlösser am Netz und an der mit den Ankerblöcken verbundenen Kette.
d. **Spannschlösser solange spannen, bis die zur Kappe laufenden Seile stramm sind und ca. 4 cm unter Druck nachgeben. – Auf gleichmäßige Spannung aller 8 Seile achten!**
e. Beide Strickleitern senkrecht ausrichten und jeweils beide Ketten im Boden einbetonieren. Fundamentgröße 600 x 300 x 300 mm (L/B/H). OK Fundament mind. 400 mm unterhalb der Spielebene, siehe *Skizze F*.
f. Fundamentgruben mit Fallschutzbelag nach EN 1177 auffüllen.

Montage der Feststellringe

Führen Sie die nachfolgenden Arbeitsschritte äußerst gewissenhaft durch!!!

a. **Feststellringe jeweils so positionieren, dass der schwarze Zentrierring ungefähr auf einer Ebene mit dem äußeren Seilring liegt, an dem die Netzebenen befestigt sind. Den Feststellring mit dem Kragen von unten in den Zentrierring führen bis er anschlägt. Den oberen Feststellring auf dem Kragen des unteren Feststellringes aufliegen lassen. Der schwarze Zentrierring befindet sich zwischen den Feststellringen.**

   Die Madenschrauben der Feststellringe gleichmäßig und fest anziehen. Beginnen Sie mit dem Feststellring mit Kragen. Die vormontierten Madenschrauben jeweils eine nach der anderen ca. eine halbe Umdrehung anziehen. Diesen Vorgang solange wiederholen bis alle Madenschrauben fest angezogen sind. Der Feststellring hat jetzt ringsherum einen gleichmäßigen Abstand zum Pfosten. Falls nicht, Madenschrauben lösen und Vorgang wiederholen.

   Den Feststellring ohne Kragen auf dem Kragen des unteren Feststellringes positionieren. Madenschrauben anziehen wie oben beschrieben.

   Bei korrekter Montage ergibt sich zwischen Zentrierring und den Feststellringen ein Spaltmaß von ca. 1-2 mm.

   Überprüfen Sie die Beweglichkeit des Zentrierringes.

5. Sicherheits- und Benutzerhinweise Kletterpyramide 4

Folgende Sicherheits- und Benutzerhinweise sind unbedingt zu beachten:

- Beim Klettern kein Feuer, offenes Licht, brennende Zigaretten o.ä., Messer oder andere scharfkantige oder lange und spitze Gegenstände mit sich führen!
- Zum Klettern keine hochhackigen oder scharfkantigen Schuhe, Schuhe mit Pfennigabsätzen oder Inline-Skater tragen!
- Seile nicht zerschneiden oder anzünden!
- Schrauben oder Muttern der Schäkel, Wantenspanner und Kugel- und T-Verbindungen nicht lösen!
- Sprossen nicht ansägen und/oder deren Schrauben nicht lösen!
- Nicht auf die schwarze Kappe klettern!
- Nicht von der Pyramide springen oder andere Mitspieler schubsen!
- Auf der Pyramide nicht Essen oder Trinken.
- Kleine Kinder oder deren Begleitung sollten bitte an die alte Weisheit denken: Hinauf ist immer leichter als herunter!

Die Maße sind unbedingt einzuhalten!

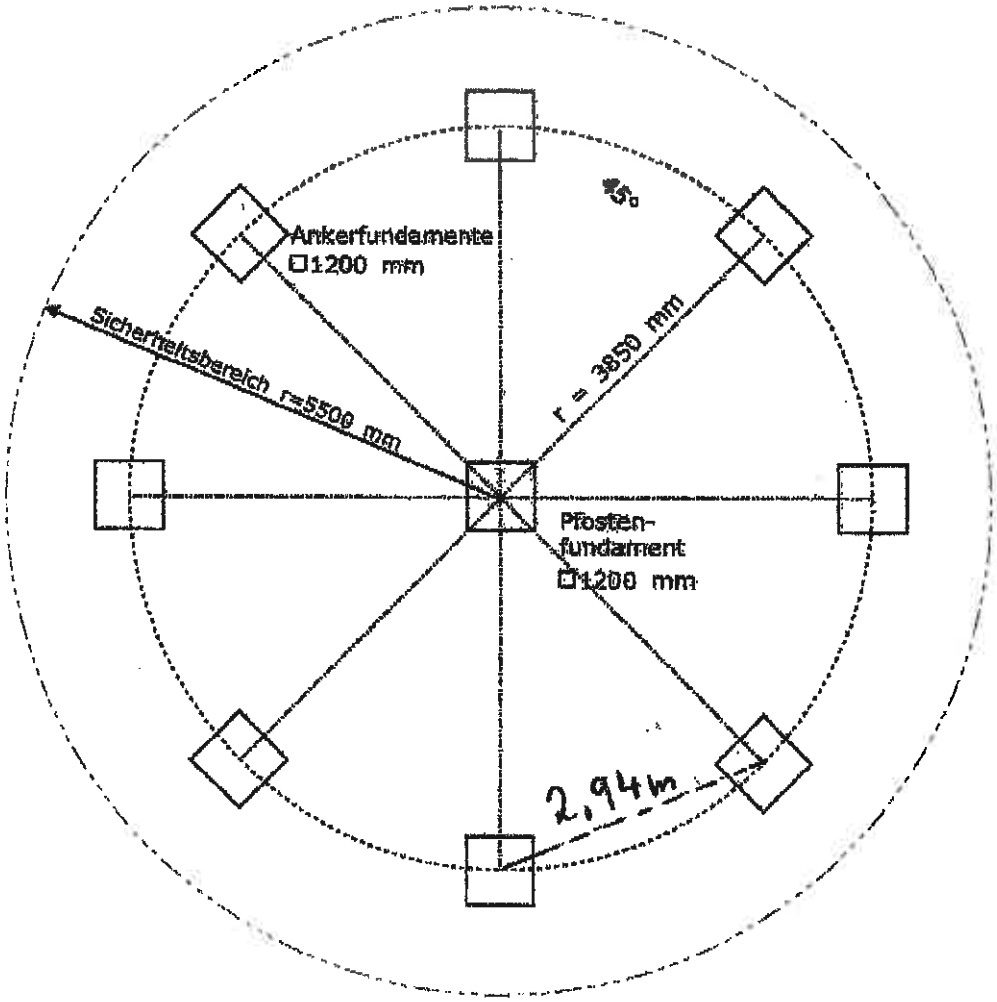

Sicherheitsbereiche

Sicherheitsbereiche sind notwendige Freiräume, die sicherstellen sollen, dass Kinder sich beim Springen oder Fallen nicht an benachbarten Bauteilen, Einfassungen, Geräten u.ä. verletzen können und Platz haben, sich ungehindert zwischen den einzelnen Spielgeräten zu bewegen. Die Sicherheitsbereiche sind in der Regel dann ausreichend bemessen, wenn in Sprung- oder Fallrichtung Abstände von 2 Metern eingehalten werden.
Die Spielgeräte und Gerätekombinationen müssen so gebaut oder aufgestellt sein, daß Überschneidungen von Hauptlaufrichtungen und Gerätespielbereichen, sowie Behinderungen in Schwingbereichen vermieden werden

Kletterpyramide

Fundamentenplan

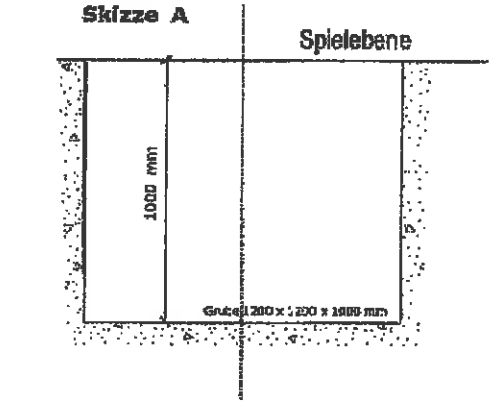

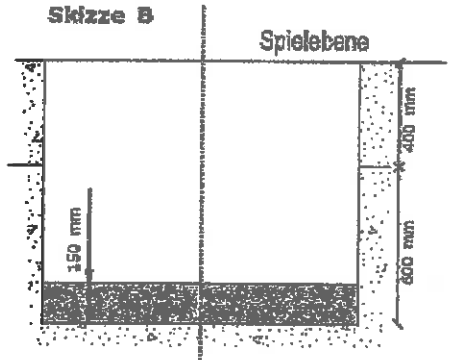

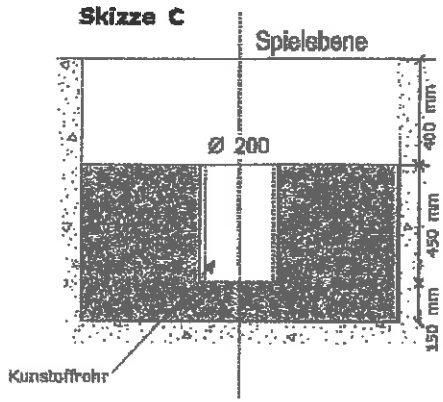

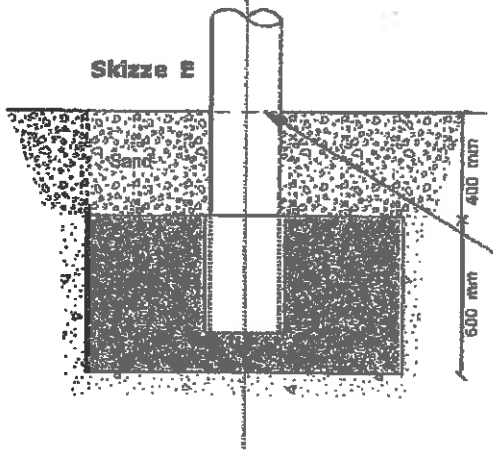

Es darauf zu achten, dass die Markierung auf dem Pfosten mit der Spielebene abschließt!

Kletterpyramide

Skizzenplan 1

Skizze D

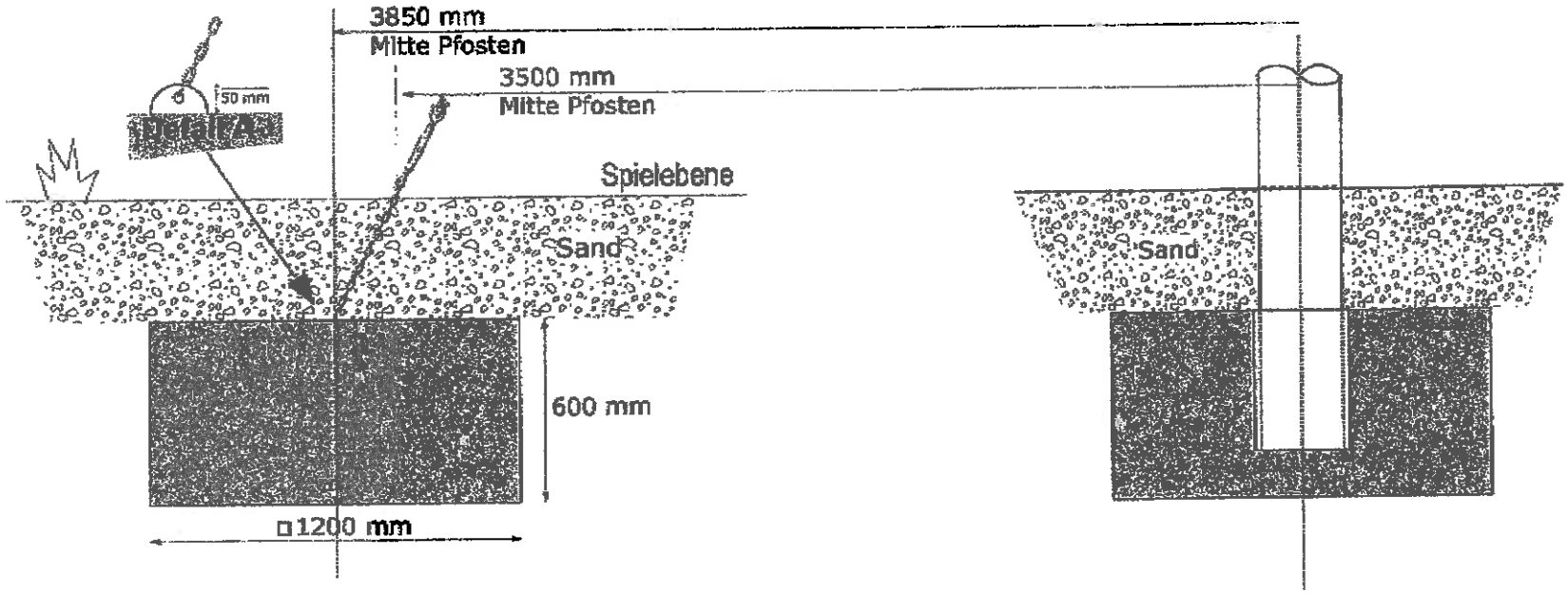

Kletterpyramide

Skizzenplan 2

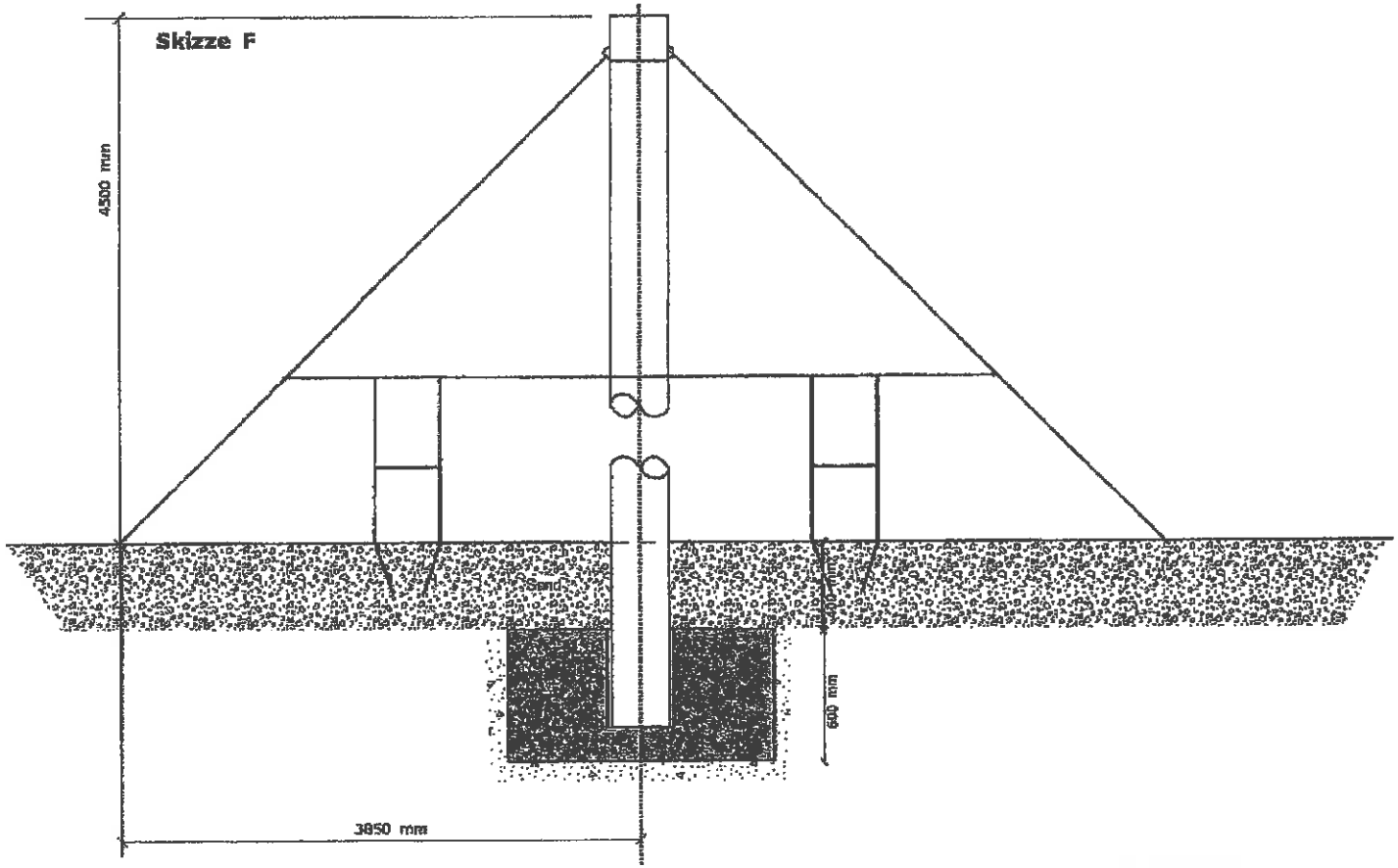

Kletterpyramide

Skizzenplan 3

Montageangaben

AUKAM - A663M13
Kletternetzpyramide Typ 4
Höhe 4,5m

aukam spielgeräte
mit Sicherheit phantasievoll spielen

Fallraum und Fundamentplan
Maßstab 1:100

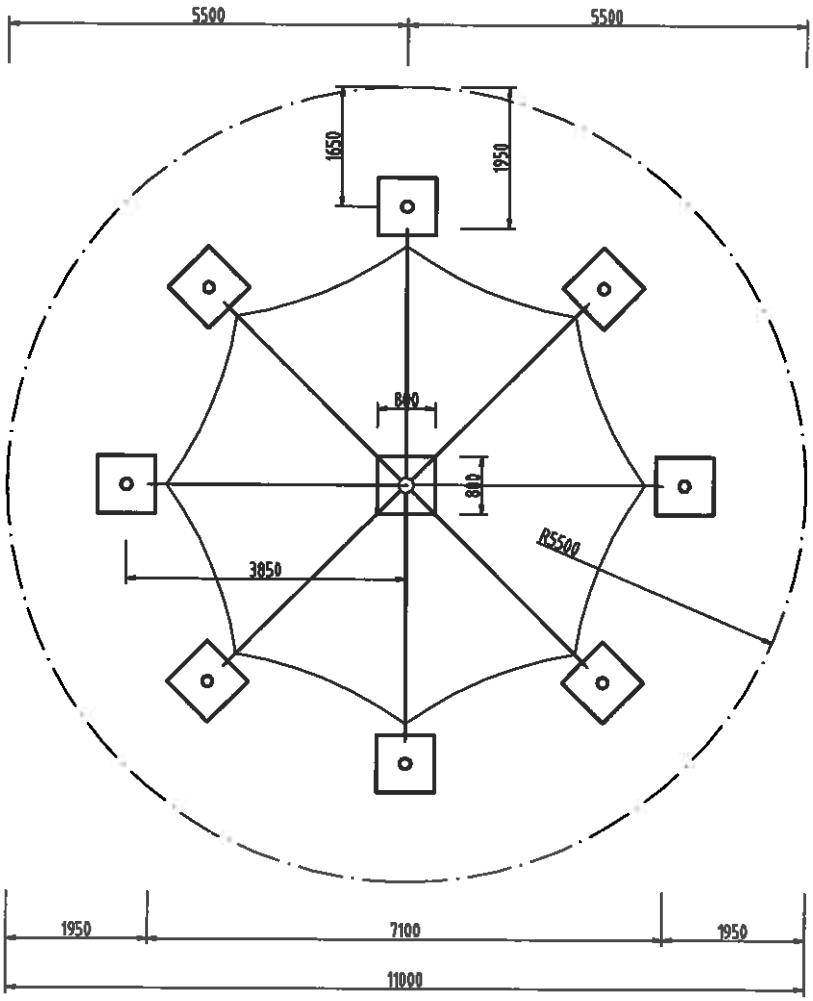

Alle Maßangaben in mm !

Aukam GmbH ° Frankfurter Straße 187 ° D-34121 Kassel ° Telefon +49 (0) 5 61 / 20 09 70 ° Fax +49 (0) 5 61 / 28 48 58
Stand 23.02.2011

- Fundamente/Fallraum -

AUKAM - A663M13
Kletternetzpyramide Typ 4

aukama spielgeräte
mit Sicherheit phantasievoll spielen

Fallraum
1:100

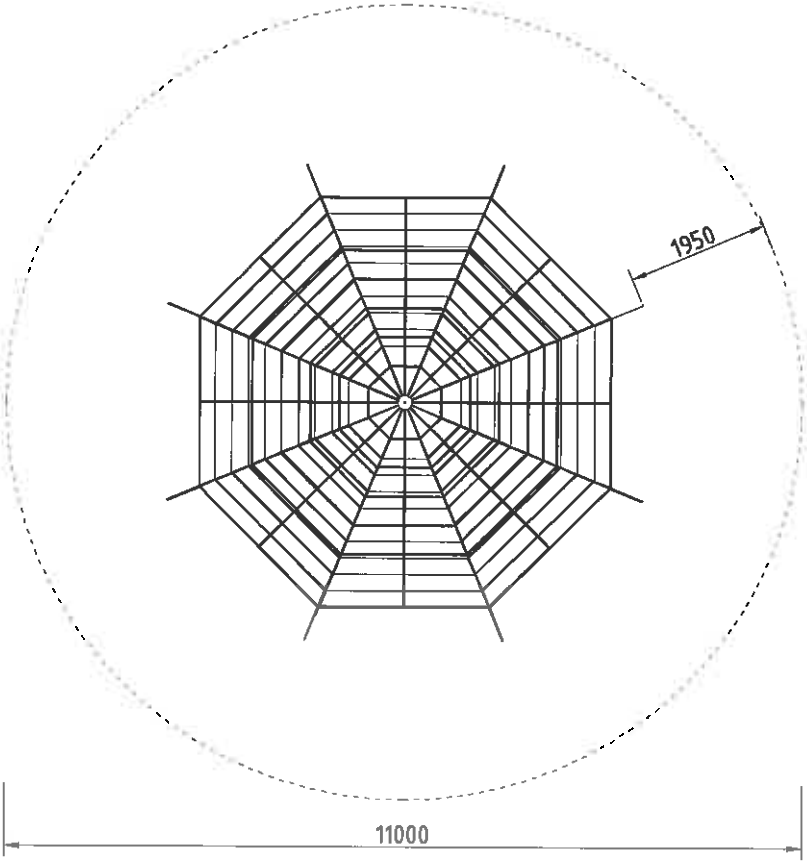

Seitenansicht
1:100

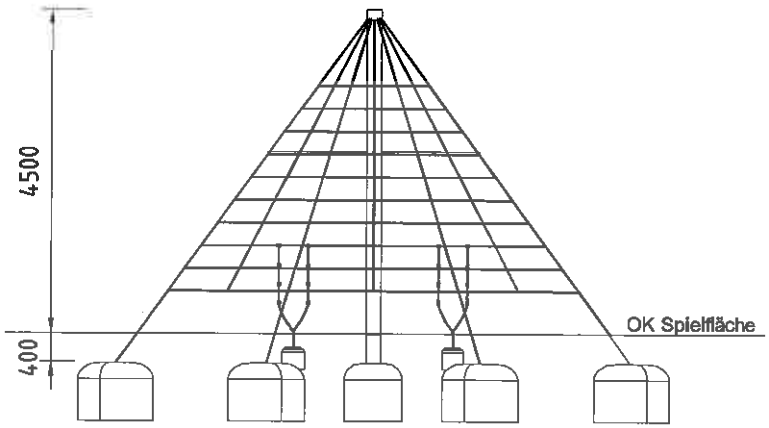

11.06.2013

Kaiser & Kühne Freizeitgeräte

Kaiser & Kühne Freizeitgeräte GmbH · D - 27324 Eystrup

Grundschule Heidgraben
Frau Scharrlach
Schulstraße 2
25436 Heidgraben

Angebot Nr. A/70840 vom 03. März 2016

Kunden-Nr. : 24949
Kunden-Tel. : 04122/3626
Kunden-Fax :
Vertreter : Herr und Frau Mertin
Vertreter-Tel. : 04338/1395

Sachbearbeiter:
Angela Wöhler
Tel.: +49 (0) 4254/9315-22
Fax.: +49 (0) 4254/9315-921
woehler@kaiser-kuehne-play.com

Durch Qualität - mehr Freude am Spiel

BV HEIDGRABEN 16-001
Grundschule

Sehr geehrte Frau Scharrlach,

wir danken für Ihre telefonische Anfrage vom 03.03.2016 und bieten Ihnen entsprechend unseren Allgemeinen Geschäftsbedingungen (verfügbar unter www.kaiser-kuehne-play.com) wie gewünscht an:

ArtNr./Typ	Bezeichnung	Menge	Einzelpreis	Gesamtpreis
040768000	K&K Wikingerschaukel (2,50)	1,00 Stk.	4.796,00	4.796,00

Technische Daten
Grundfläche: 2,95 x 3,75 m
Mindestraum: 2,95 x 8,40 m (29 m²)
Schaukelhöhe: 2,50 m
Gewicht: 105 kg schwerstes Einzelteil
410 kg insgesamt

- Schaukelstützen und Schaukelträger aus feuerverzinkten Stahlrohren
- Drehgelenke: wartungsfrei gleitgelagert
- Seiltampen: Vierkantgeflecht, ca. 160 mm aus PP-Tauwerk an Edelstahlketten (7 mm)

Fundament (bauseits)
4 Stck. 0,60 x 0,60 x 0,60 m
Betonmenge: 0,86 m³

Montagerichtzeit
2 Monteure je 3 Stunden
(ohne Fundamenterstellung) zzgl. Hebezeug

Freie Fallhöhe

Kaiser & Kühne Freizeitgeräte

Kaiser & Kühne Freizeitgeräte GmbH · D - 27324 Eystrup

Angebot Nr. A/70840 vom 03. März 2016

Kunden-Nr.: 24949

ArtNr./Typ	Bezeichnung	Menge	Einzelpreis	Gesamtpreis
	1,60 m			
	Geeignet für Kinder ab 8 Jahren, öffentliche Spielplätze etc., Bewegungsaktivitäten			
	OPTIONAL:			
1910934	Pulverbeschichtung für Schaukelstütze links Farbe: RAL nach Wahl Alle Farben nach RAL möglich, außer Leucht- und Glimmertöne. **Bitte beachten Sie, dass sich der hier angebotene Preis auf 1 Stück Schaukelstütze bezieht.**		148,00	
1910935	Pulverbeschichtung für Schaukelstütze rechts Farbe: RAL nach Wahl Alle Farben nach RAL möglich, außer Leucht- und Glimmertöne. **Bitte beachten Sie, dass sich der hier angebotene Preis auf 1 Stück Schaukelstütze bezieht.**		148,00	
1911040	Pulverbeschichtung für Längsträger Farbe: RAL nach Wahl Alle Farben nach RAL möglich, außer Leucht- und Glimmertöne. **Bitte beachten Sie, dass sich der hier angebotene Preis auf 1 Stück Längsträger bezieht.**		81,00	
1911041	Pulverbeschichtung für Firstträger Farbe: RAL nach Wahl Alle Farben nach RAL möglich, außer Leucht- und Glimmertöne.		143,00	
	ALTERNATIV:			
040770001	K&K Wikingerschaukel (3,00)		8.172,00	

Angebot Nr. A/70840 vom 03. März 2016

Kunden-Nr.: 24949

ArtNr./Typ	Bezeichnung	Menge	Einzelpreis	Gesamtpreis
	Technische Daten Grundfläche: 3,50 x 5,20 m Mindestraum: 3,50 x 10,70 m (38 m²) Schaukelhöhe: 3,00 m Gesamthöhe: 3,95 m Gewicht: 190 kg schwerstes Einzelteil 675 kg insgesamt - Schaukelstützen und Schaukelträger aus feuerverzinkten Stahlrohren - Drehgelenke: wartungsfrei gleitgelagert - Seiltampen: Vierkantgeflecht, ca. Ø160 mm, aus PP-Tauwerk an Edelstahlketten (7 mm) Fundament (bauseits) 4 Stck. 1,20 x 0,50 x 0,60 m Betonmenge: 1,92 m³ Montagerichtzeit 3 Monteure je 3 Stunden (ohne Fundamenterstellung) zzgl. Kran Freie Fallhöhe 1,80 m Geeignet für Kinder ab 8 Jahren, öffentliche Spielplätze etc., Bewegungsaktivitäten **OPTIONAL:**			
1911012	Pulverbeschichtung für Schaukelstütze links Farbe: RAL nach Wahl Alle Farben nach RAL möglich, außer Leucht- und Glimmertöne. **Bitte beachten Sie, dass sich der hier angebotene Preis auf 1 Stück Schaukelstütze bezieht.**		187,00	
1911013	Pulverbeschichtung für Schaukelstütze rechts Farbe: RAL nach Wahl Alle Farben nach RAL möglich, außer Leucht- und Glimmertöne. **Bitte beachten Sie, dass sich der hier angebotene**		187,00	

Kaiser & Kühne Freizeitgeräte

Kaiser & Kühne Freizeitgeräte GmbH · D - 27324 Eystrup

Angebot Nr. A/70840 vom 03. März 2016

Kunden-Nr.: 24949

ArtNr./Typ	Bezeichnung	Menge	Einzelpreis	Gesamtpreis
	Preis auf 1 Stück Schaukelstütze bezieht.			
1911011	Pulverbeschichtung für Längsgtträger Farbe: RAL nach Wahl Alle Farben nach RAL möglich, außer Leucht- und Glimmertöne.		154,00	
	Bitte beachten Sie, dass sich der hier angebotene Preis auf 1 Stück Längsträger bezieht.			
1911014	Pulverbeschichtung für Firstträger Farbe: RAL nach Wahl Alle Farben nach RAL möglich, außer Leucht- und Glimmertöne.		252,00	
000001	Frachtkostenanteil	1,00 Stk.	340,00	340,00
000008	Verpackungspauschale	1,00 Stk.	20,00	20,00

Nur die in diesem Dokument als solche erkennbaren Produkte sind FSC® -zertifiziert.

Gesamtbetrag netto	EUR	5.156,00
zzgl. 19,00 % MwSt.	EUR	979,64
Gesamtbetrag brutto	EUR	6.135,64

Zahlungsbedingung: 14 Tage - 1%, 30 Tage netto

Vorstehende Preise verstehen sich ohne Fundamente und Montage.

Je nach Gewicht der zu liefernden Teile ist bei Anlieferung ggf. eine Abladehilfe bauseits zu stellen; dies werden wir im Bedarfsfall bei der telefonischen Avisierung der Lieferung mit Ihnen abstimmen.

Fundamentierung:	Die Zahl und Größe der in diesem Angebot genannten Fundamente orientieren sich an den statischen Erfordernissen bei mittelschwer lösbaren Bodenarten mit einer zulässigen Bodenpressung von mindestens 100 KN/m². Bei anderen Bodenverhältnissen bitten wir um eine entsprechende Nachricht!
TÜV-Prüfung:	Bitte beachten Sie unsere nachfolgenden Hinweise!
Lieferung:	frei ab Nettowarenwert von EUR 8.000,--
Lieferzeit:	zz. ca. 6-8 Wochen
Preisbindung:	**drei Monate**

Wir hoffen, dass Ihnen unser Angebot zusagt. Ihren Auftrag würden wir gerne ausführen.

Mit freundlichen Grüßen

Im Südloh 5
D - 27324 Eystrup
www.kaiser-kuehne-play.com

Tel. + 49 (0) 4254 9315-0
Fax + 49 (0) 4254 9315-24
info@kaiser-kuehne-play.com

Commerzbank AG
Kto 420 198 400
BLZ 290 400 90

Deutsche Bank AG
Kto 111 059 2
BLZ 290 700 50

Postbank Hannover
Kto 300 737 303
BLZ 250 100 30

Sitz der Gesellschaft: Eystrup · Handelsregister Walsrode HRB 31139 · Geschäftsführer: Dipl.-Kfm., Dipl.-Ing. Olaf Meinken

Angebot Nr. A/70840 vom 03. März 2016

Kunden-Nr.: 24949

Kaiser & Kühne Freizeitgeräte GmbH

Bitte beachten Sie die nachfolgenden Hinweise!

Nachweis der Konformität mit der DIN EN 1176
Für alle Standardgeräte unseres aktuellen Katalogs können wir Ihnen ein TÜV-Zertifikat vorlegen; dieses können Sie zudem jederzeit unter www.kaiser-kuehne-play.com downloaden und ausdrucken.

Für alle Sonderanfertigungen auf der Basis von Standardgeräten ist dieses TÜV-Zertifikat jedoch nicht länger gültig. Sondergeräte erkennen Sie im Angebot an der Artikelnummer, die dann mit den Ziffern L7, 8 oder 9 beginnt, während Standardgeräte mit einer führenden 0 beginnen. Wir versichern Ihnen aber hiermit, dass wir gemäß Geräte- und Produktsicherheitsgesetz (GPSG) nur Geräte ausliefern, die der jeweils gültigen Norm entsprechen, so dass eine zusätzliche TÜV-Prüfung aus unserer Sicht nicht notwendig ist. Sollten Sie über diese Versicherung hinaus eine TÜV-Abnahme und die Ausstellung einer TÜV-Bestätigung wünschen, so können wir Ihnen dies gerne alternativ in drei Varianten wie folgt anbieten:

Art.Nr. 000017 - TÜV-Zeichnungsprüfung - 200 Euro netto
Bestätigung der Normkonformität des Gerätes durch einen Sachverständigen des TÜV Product Service (oder einer anderen geeigneten Prüfinstanz) auf der Grundlage der von K&K erstellten zeichnerischen Darstellungen. Bitte beachten Sie, dass sich der Angebotspreis nur auf die Zeichnungsprüfung **eines** Sondergerätes bezieht.

Art.Nr. 000037 - TÜV-Zeichnungsprüfung - 75 Euro netto
Wie oben Art.Nr. 000017, jedoch in der vereinfachten Fassung für Geräte, die ausschließlich hinsichtlich der Ausführung (Robinie aufgeständert) bzw. Materialart der Standpfosten (z.B. Edelstahl statt Robinie oder umgekehrt) geändert sind. Bitte beachten Sie, dass sich der Angebotspreis nur auf die Zeichnungsprüfung **eines** Sondergerätes bezieht.

Art.Nr. 000020 - Abnahme vor Ort - 950 Euro netto
Abnahme vor Ort durch einen Sachverständigen des TÜV Product Service, Hamburg oder eine andere geeignete Prüfinstanz.

K&K Garantie
Die Kaiser & Kühne Freizeitgeräte GmbH als Auftragnehmer (AN) gewährt folgende Garantiefristen:

10 Jahre auf
- Bruch und Durchfaulen der Robinienholz/Robinienschichtholz-Standpfosten mit Stahlstandfuß
- alle Teile aus Edelstahl,
- alle Teile aus feuerverzinktem Stahl,

sofern diese nicht in Gebieten mit Seeluft montiert wurden

5 Jahre auf
- alle Teile aus feuerverzinktem Stahl, die in Gebieten mit Seeluft installiert sind,
- Schaukelachsen,
- Karusselllager,
- Durchfaulen von Robinien-Standpfosten, die in Rindenmulch installiert sind,
- alle restlichen Teile, sofern sie nicht Verschleißteile (siehe unten) sind.

Witterungsbedingte Trockenrisse in senkrecht verbauten Standpfosten begründen keinen Garantieanspruch (vgl. Beiblatt zur DIN EN 1176, Hinweis zu 4.2.7.6).

Ausgenommen von dieser Garantie sind alle Teile, die dem nutzungsbedingten Verschleiß unterliegen; dies sind insbesondere Lager (ohne Karusselllager), Gelenke, Baggerschaufel, Wellen, Ketten, Seile, Laufflächen, Pulverbeschichtungen.

Ausgenommen von dieser Garantie sind ferner Schäden, die durch
- eine nicht fachgerechte und unseren Montageanleitungen entsprechende Montage,
- mutwillige Zerstörung und Vandalismus oder
- mangelnde Wartung

hervorgerufen werden.

Die Garantie beinhaltet die Lieferung gleichwertiger Ersatzteile und deren fachgerechten Einbau durch Kaiser & Kühne. Die Garantiefrist beginnt mit dem Datum der Lieferung.

Voraussetzung für das Wirksamwerden der Garantie ist die Wartung der Geräte durch geschultes Personal und nach den Vorgaben des AN sowie im Bedarfsfall die fachgerechte Reparatur unter Verwendung von Original-Ersatzteilen. Den Nachweis der ordnungsgemäßen Wartung (Vorlage der vollständigen Kontroll- und Wartungsberichte nach den Vorgaben der DIN EN 1176, Teil 7) führt der Auftraggeber bzw. Betreiber des Spielgerätes.

Edelstahl bei Kaiser & Kühne

Wenn in diesem Angebot von "Edelstahl" die Rede ist, dann verwendet Kaiser & Kühne die Werkstoffqualität mit der Nummer 1.4301 (nach DIN 17007; Bezeichnung nach DIN 17006: X 5 Cr Ni 18 - 10; oft als „V2A" bezeichnet). Dieser Edelstahl ist an der Atmosphäre grundsätzlich witterungs- und korrosionsbeständig. Der Einsatz in Regionen mit starker Luftverunreinigung durch Industrie, Verkehr oder intensive Landwirtschaft kann zu einer Verminderung der Korrosionsbeständigkeit führen. Unter anhaltendem Einfluss von aggressiven bzw. säurehaltigen Dämpfen und Aerosolen wird die Beständigkeit des Werkstoffes stark herabgesetzt oder sogar aufgehoben. Beispiele sind die Beeinflussung in Meeresnähe durch chloridhaltige Dämpfe und Seewasser, die Reduktion der Beständigkeit durch schwefelige Säuren in der Umgebung (intensive Industrie oder Landwirtschaft) oder auch durch Chlorwasser im Bereich von öffentlichen Bädern. Sollten Umstände bekannt sein, die eine Tauglichkeit dieser Qualität nicht angeraten erscheinen lässt, so bitten wir um eine entsprechende Nachricht. Nach Bestellung der Geräte ist ein Garantieanspruch aufgrund mangelnder Eignung der Edelstahl-Qualität im Hinblick auf die konkreten Umstände des Bauvorhabens ausgeschlossen.

Dieses Schreiben wurde maschinell erstellt und ist ohne Unterschrift gültig.

Kaiser & Kühne Freizeitgeräte

K&K Wikingerschaukel (2,50)
Artikel Nr. 0-40768-000

Kaiser & Kühne Freizeitgeräte

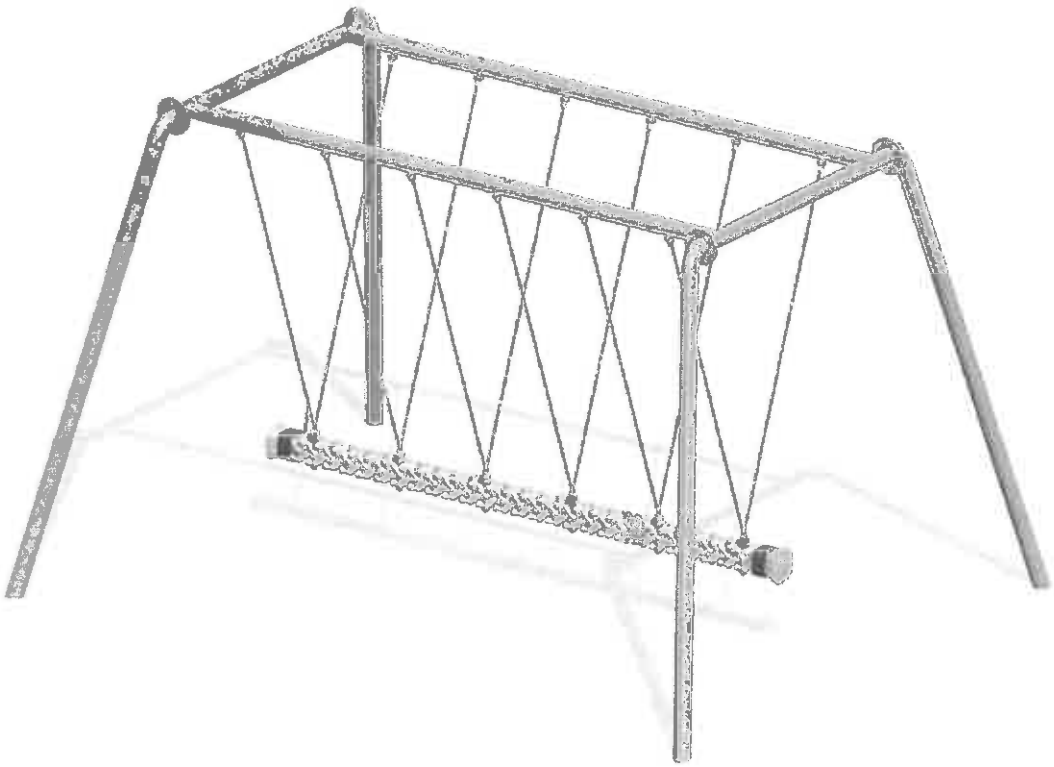

K&K Wikingerschaukel
Artikel Nr. 0-40770-000